PADELMAK

PADELMAK SPOR TESİSLERİ SAN. ve TİC. LTD. ŞTİ

PADEL PRIME

Profesyonel Performans



www.padelmak.com

PADELMAK

PADEL PRIME

Profesyonel Performans

TEKNİK ÖZELLİKLER

- Üstün kaliteli sıcak galvanizli çelik konstrüksiyon. 120x80x2,5 mm çelik direkler ve üst düzey estetik yüzey. Köşelerde direkler 120x60x2,5 mm ölçüsünde çiftlenmiştir.
- Robotik kaynak.
- Sıcak haddelenmiş çelik profillere elektrostatik toz boya uygulanır ve fırınlanır. Renkler özelleştirilebilir.
- 4 mm elektro kaynaklı tel örgü: 50x50x4 mm; 60x40x2 mm çelik çerçeve ve yaralanmayı önleyici file sistemi.
- 10 mm yüksek kaliteli temperli cam. EN 12150 standardına uygun ve CE işaretli; 3x2 metre (2995x1995 mm) 18 adet.
- 12 mm kıvırcık profesyonel padel çimi; tekstüre monofilament. Polietilen lifler dona ve UV ışınlarına dayanıklıdır, uzun ömürlüdür.
- 8 adet 200 W LED projektör.
- Profesyonel padel tenis filesi.
- UNE-EN 10155 standardına uygunluk.
- UNE EN 12150-1 standardına uygunluk.
- Garanti: çelik konstrüksiyon 10 yıl, padel çimi 5 yıl; diğer bileşenler üretim ve işçilik hatalarına karşı 2 yıl.



ÇELİK MALZEME VE BAĞLANTI ELEMANI DETAYLARI

- Çelik malzemelerde, 3B tasarım sonrasında en güncel teknolojiyle üretilen ürünler kullanılacaktır.
- Sac malzemeler lazerle kesilecek; profillerin delikleri lazerle açılacak ve saclar CNC abkant makinelerinde şekillendirilecektir.
- Teller CNC merkez makinesinde birleştirilecektir.
- Tel ve saclar robotik kaynak ve gazaltı ark kaynağı yöntemiyle birleştirilecektir.
- Elektrostatik toz boya robot sistemiyle uygulanacaktır. Seçilen boyalar solma ve aşınmaya karşı 10 yıl garantili olacaktır.
- Panellerde tel örgü aralığı 50x50 mm olacaktır.
- Paneller cam hizasında ve montaja uygun üretilecektir.
- Paneller arasında kesintisiz bağlantı sağlanacak ve hasara karşı önlem alınacaktır.
- Üretim, dünyada kullanılan padel standartlarına; çelik malzeme üretimi EN 1090 standardına uygun yapılacaktır.
- Tüm köşeler yaralanmaları önleyecek şekilde tasarlanıp üretilecektir.
- Kullanılacak profiller TS EN 10346:2015 standardına uygun DX51D+Z kalitesinde olacaktır.
- Kullanılan sac malzemeler TS EN 10346:2015 standardına uygun olacaktır.
- Panellerde kullanılan teller galvanizli olacak ve TS EN 10244-2 standardına uyacaktır.
- Tüm cıvata ve bağlantı elemanları galvanizli olacak; EN ve DIN standartlarına uyacaktır.
- Cam bağlantılarında konik sistem kullanılacak; havşa başlı cıvatalar cam yüzeyinden dışarı taşmayacaktır.
- Cam ile cıvata arasında uygun konik plastik kullanılacaktır.
- Bağlantı parçası ile cam arasında plastik pullar kullanılacaktır.



PADEL PRIME

Profesyonel Performans

SAHA ÖLÇÜLERİ



Padel sahasının kullanım alanı 10 m x 20 m ölçülerinde üretilir.

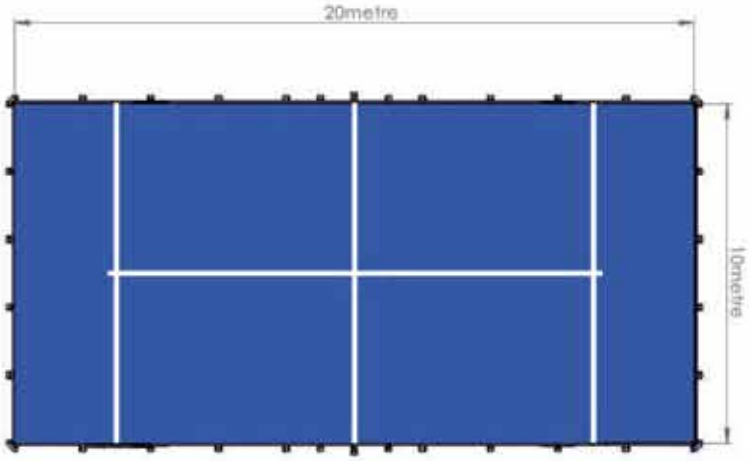

Padel Prime modelinde her cam panel, köşe ve yan direklere cıvatalarla bağlanır. Orta bölümlerde camlar metal aparatlar aracılığıyla birbirine bağlanır; kısa kenarlarda camların üzerinde destek profilleri bulunur. Kullanılan malzemelerin belirtilen özelliklere ve standartlara uygunluğu, hem ürün montajı hem de güvenlik açısından önemlidir.




Profesyonel Performans
future is now
www.padelmak.com
PADELMAK
PADELMAK SPOR TESİSLERİ SAN. ve TİC. LTD. ŞTİ

PADELMAK

PADEL PRIME

Profesyonel Performans

ZEMİN KAPLAMA DETAYLARI



TEKNİK VERİLER

ÜRÜN YAPISI

ÜRETİM YÖNTEMİ:	Tafting-kesik hav
UYGULAMA ALANI:	Tenis / Padel / Çok amaçlı sahalar
HAV YÜKSEKLİĞİ:	12 mm (+/- %2)
HAV UZUNLUĞU:	13 mm (+/- %4)
ENİNE DİKİŞ:	100 cm'de 210 dikiş (3/16 gauge)
BOYUNA DİKİŞ:	100 cm'de 200 dikiş
TOPLAM DİKİŞ:	42.000 dikiş/m² (+/- %5)
HAV AĞIRLIĞI:	1.300 g/m² (+/- %10)
TOPLAM AĞIRLIK:	2.300 g/m² (+/- %10)
RULO ÖLÇÜSÜ:	4x25 m standart rulo; projeye özel ölçüler

ÜRÜN YAPISI

DTEX:	9.000 DTEX (+/- %10)
BİLEŞİM:	%100 polietilen
KALINLIK - MİKRON:	180 (PE) mikron (+/- %10)
RENK:	Yeşil / Mavi / Kırmızı
UV PERFORMANSI:	6.000 saat; DIN 53387'ye göre test edilmiştir
RENK HASLIĞI:	Mavi skala 1-8 > 7
ÇEVRE UYUMLULUĞU:	Polimer ve renk pigmentleriyle üretilir; ağır metal içermez, çevre dostudur.

TABAN VE KAPLAMA

BİRİNCİL TABAN:	Thiolon D12 - 265 g/m² (+/- %5)
TABAN TEDARİKÇİSİ:	Thiolon Hollanda
KAPLAMA:	Karboksilatlı (SBR) lateks - 1.000 g/m² (+/- %10)
KAPLAMA TEDARİKÇİSİ:	DOW Almanya
RULO GENİŞLİĞİ:	400 cm
RULO UZUNLUĞU:	Projeye göre

DOLGU DETAYLARI

DENGELEYİCİ DOLGU:	Silis kumu, 0,5-1,2 mm granül, en az %80 yuvarlak form, yaklaşık 10 kg/m²
PERFORMANS DOLGUSU:	Projeye göre





PADELMAK

PADEL PRIME

Profesyonel Performans

AYDINLATMA LÜMEN DETAYLARI

- Padel Prime modelinde 8 adet armatür kullanılır.
- 200 W armatürler tercih edilmelidir.
- Armatür alüminyum enjeksiyon gövdeli olmalıdır.
- 4 mm temperli cam kapağa sahiptir.
- IP65 koruma sınıfına sahip armatürler kullanılır.
- Armatürlerin ışık akısı 20.000 lümendir.



PADEL CAM DETAYLARI

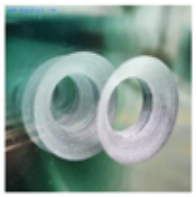

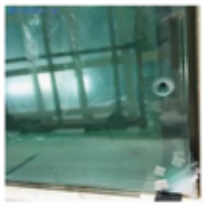

- Işık geçirgenliği en az %90 olmalıdır.
- Tek parça 10 mm temperli cam üretilmelidir.
- Cam kenarları zımparalanmalıdır.
- Cam sevkiyatında kırılmaya karşı korumalı paletler kullanılmalıdır.
- Bağlantı delikleri havşalı ve konik üretilmelidir.

FİLE DETAYLARI

- Ölçüleri 92-95 cm x 995 cm'dir.
- 4 mm misina veya polyester iplikle üretilmelidir.
- 40x40 mm göz aralıklı boşluklu yapıya sahiptir.
- 2x2 polyester dikiş detayına sahiptir.
- 960x45x45 mm; 1100 D/UV polyester branda yapısı.
- Karabina kancalı gerdirme için 5 mm izoleli çelik halat kullanılır.





PADELMAK

PADEL PRIME

Profesyonel Performans

FİLE GERDİRME APARATI DETAYI

- Korozyona karşı elektrostatik boyalı sac malzemeler kullanılmalıdır.
- Dayanıklı, tek parça sac gövde yapısına sahip olmalıdır.
- Galvaniz kaplı parçalardan oluşmalıdır.
- Ergonomik döner kola sahip olmalıdır.
- Aşınmaya karşı sertleştirilmiş burçlarla üretilmelidir.
- Montaj M10 cıvata ve somunlarla yapılmalıdır.
- Güvenlik için vinç 3 adet M10 cıvata, somun ve pulla sabitlenmelidir.
- Yükü tutacak sağlam bir fren koluna sahip olmalıdır.
- Sertleştirilmiş tambur yatağı kullanılmalıdır.
- Montaj, yağlanmış halat tamburu ve pinyon dişli yataklarıyla yapılmalıdır.

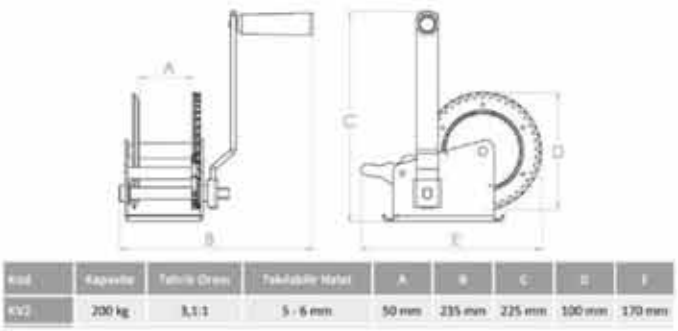

Kod	Kapasite	Tahrik Oranı	Takılabilir Halat	A	B	C	D	E
KV2	200 kg	3,1:1	5 - 6 mm	50 mm	235 mm	225 mm	100 mm	170 mm







PADELMAK

PADELMAK SPOR TESİSLERİ SAN. ve TİC. LTD. ŞTİ

www.padelmak.com

info@padelmak.com